Produktbescheibung PURO Bänke

Massivholzprogramm

Holzarten: Kernbuche, Kernesche, Bergfichte gebürstet, Asteiche gebürstet, Astnuss
Sitz und Lehne auf Wunsch in Wildkernbuche oder Balkeneiche gebürstet

Bitte beachten Sie: Die Sortierung der Holzarten Wildkernbuche und Balkeneiche ist sehr rustikal gehalten. Unverfüllte Holzrisse und Äste sind gewollt und stellen keinen Reklamationsgrund dar.

Bänke: zentimetergenau lieferbar, frei stellbar
Gestell: schräg gestellte Holzwangen oder Metallwangen
Holzwangen mit Hirnholzapplikation in Sitz eingefräst
Metallwangen ohne Hirnholzapplikation

Metalloberflächen: Schwarzblech (=Standard)
gegen Aufpreis in champagnerfärbig

Trägermaterial Sitz und Lehne: Plattenwerkstoff

Polsterung Sitz: Kaltschaum

Polsterung Lehne: Normalschaum

Bankausführungen:

Bank A

Abb. Metallwangen
Sitz gepolstert,
Lehne massiv
(Wangen auch in Holz möglich)

Bank B

Abb. Holzwangen
Sitz massiv gekehlt,
Lehne gepolstert
(Wangen auch in Metall möglich)

Bank C

Abb. Metallwangen
Sitz und Lehne
gepolstert
(Wangen auch in Holz möglich)

Bank D

Abb. Metallwangen
Sitz massiv gekehlt,
Lehne massiv
(Wangen auch in Holz möglich)

Bitte beachten Sie:
Bankpreis per lfm, auf volle 10 cm aufgerundet
Preisermittlung für Beistell-Leder: Stoffgruppe II / Lederlook
Eckbank-Bestellungen: Angabe, ob langer Schenkel links oder rechts
Bei Stoffkombination der Sitz-/Lehnenpolsterung ist die Stoffgruppe des **Sitzpolsters** die Preisbasis
Faltenbildung bei Lederpolsterung möglich - kein Reklamationsgrund!

PURO Bänke

Darstellung Maße in cm			Beschreibung	Kernbuche Kernesche Bergfichte	Asteiche gebürstet	Astnuss
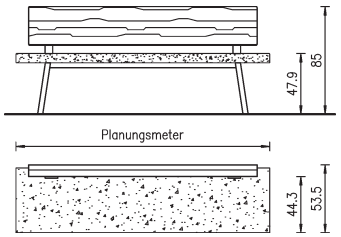			**Bankteil A** **Sitz gepolstert, Lehne massiv** Lehnenstützen in Schwarzblech (=Standard) Stoffbedarf Sitz 1,3 lfm x 80 cm je lfm Bank Mindestberechnung = 1 lfm ab Länge 240 cm 1 Mittelfuß ab Schenkellänge 301 cm Sitz und Lehne geteilt			
Breite: lfm	**Höhe: 85,0**	**Tiefe: 53,5**	Bestellnummer	**EURO-Preise** per lfm		
mit Holzwangen						
Lehne massiv, Sitz gepolstert Stoff I / Kundenstoff			31 11 31			
Lehne massiv, Sitz gepolstert Stoff II / Lederlook			31 11 31			
Lehne massiv, Sitz gepolstert Leder			31 11 31			
Aufpreis für Lehnenstützen in champagner, per lfm			43			
mit Metallwangen in Schwarzblech						
Lehne massiv, Sitz gepolstert Stoff I / Kundenstoff			31 11 41			
Lehne massiv, Sitz gepolstert Stoff II / Lederlook			31 11 41			
Lehne massiv, Sitz gepolstert Leder			31 11 41			
Aufpreis für Metallteile in champagner, per lfm			41			

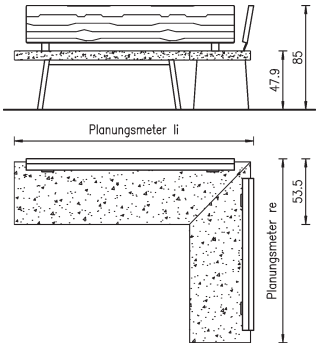			**Eckbank A** **Sitz gepolstert, Lehne massiv** Lehnenstützen in Schwarzblech (=Standard) Stoffbedarf Sitz 1,3 lfm x 80 cm je lfm Bank Mindestberechnung = 1 lfm ab Länge 281 cm 1 Mittelfuß ab Schenkellänge 306 cm Sitz und Lehne geteilt			
Breite: lfm	**Höhe: 85,0**	**Tiefe: 53,5**	Bestellnummer	**EURO-Preise** per lfm		
mit Holzwangen						
Lehne massiv, Sitz gepolstert Stoff I / Kundenstoff			31 12 31			
Lehne massiv, Sitz gepolstert Stoff II / Lederlook			31 12 31			
Lehne massiv, Sitz gepolstert Leder			31 12 31			
Aufpreis für Lehnenstützen in champagner, per lfm			43			
mit Metallwangen in Schwarzblech						
Lehne massiv, Sitz gepolstert Stoff I / Kundenstoff			31 12 41			
Lehne massiv, Sitz gepolstert Stoff II / Lederlook			31 12 41			
Lehne massiv, Sitz gepolstert Leder			31 12 41			
Aufpreis für Metallteile in champagner, per lfm			41			

Aufpreis für Lehnenvarianten Bitte bei Bestellung angeben!		**EURO-Preise** per lfm		
Lehne in Wildkernbuche (nur bei Kernbuche möglich)	16			
Lehne in Balkeneiche (nur bei Asteiche geb. möglich)	16			

PURO Bänke

Darstellung Maße in cm			Beschreibung	Kernbuche Kernesche Bergfichte	Asteiche gebürstet	Astnuss
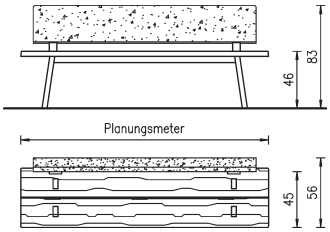			**Bankteil B** **Sitz massiv gekehlt, Lehne gepolstert** Lehnenstützen in Schwarzblech (=Standard) Stoffbedarf Lehne 1,3 lfm x 80 cm je lfm Bank Mindestberechnung = 1 lfm ab Länge 240 cm 1 Mittelfuß ab Schenkellänge 301 cm Sitz und Lehne geteilt			
Breite: lfm	**Höhe: 83,0**	**Tiefe: 56,0**	Bestellnummer	**EURO-Preise** per lfm		
mit Holzwangen (Hirnholzapplikation in Sitz eingefräst)						
Sitz massiv, Lehne gepolstert Stoff I / Kundenstoff			31 21 33			
Sitz massiv, Lehne gepolstert Stoff II / Lederlook			31 21 33			
Sitz massiv, Lehne gepolstert Leder			31 21 33			
Aufpreis für Lehnenstützen in champagner, per lfm			43			
mit Metallwangen in Schwarzblech						
Sitz massiv, Lehne gepolstert Stoff I / Kundenstoff			31 21 43			
Sitz massiv, Lehne gepolstert Stoff II / Lederlook			31 21 43			
Sitz massiv, Lehne gepolstert Leder			31 21 43			
Aufpreis für Metallteile in champagner, per lfm			41			

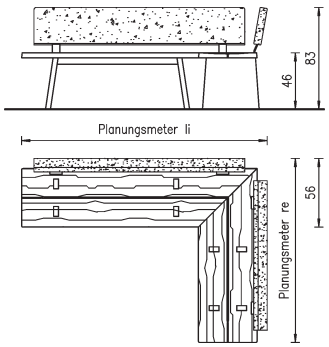			**Eckbank B** **Sitz massiv gekehlt, Lehne gepolstert** Lehnenstützen in Schwarzblech (=Standard) Stoffbedarf Lehne 1,3 lfm x 80 cm je lfm Bank Mindestberechnung = 1 lfm ab Länge 281 cm 1 Mittelfuß ab Schenkellänge 306 cm Sitz und Lehne geteilt			
Breite: lfm	**Höhe: 83,0**	**Tiefe: 56,0**	Bestellnummer	**EURO-Preise** per lfm		
mit Holzwangen (Hirnholzapplikation in Sitz eingefräst)						
Sitz massiv, Lehne gepolstert Stoff I / Kundenstoff			31 22 33			
Sitz massiv, Lehne gepolstert Stoff II / Lederlook			31 22 33			
Sitz massiv, Lehne gepolstert Leder			31 22 33			
Aufpreis für Lehnenstützen in champagner, per lfm			43			
mit Metallwangen in Schwarzblech						
Sitz massiv, Lehne gepolstert Stoff I / Kundenstoff			31 22 43			
Sitz massiv, Lehne gepolstert Stoff II / Lederlook			31 22 43			
Sitz massiv, Lehne gepolstert Leder			31 22 43			
Aufpreis für Metallteile in champagner, per lfm			41			

Aufpreis für Sitzvarianten Bitte bei Bestellung angeben!		**EURO-Preise** per lfm		
Sitz in Wildkernbuche (nur bei Kernbuche möglich)	17			
Sitz in Balkeneiche (nur bei Asteiche geb. möglich)	17			

PURO Bänke

Darstellung Maße in cm			Beschreibung	Kernbuche Kernesche Bergfichte	Asteiche gebürstet	Astnuss
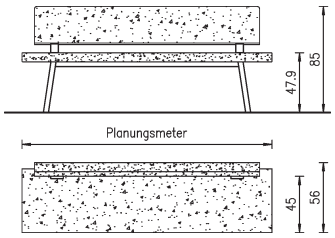			**Bankteil C** **Sitz und Lehne gepolstert** Lehnenstützen in Schwarzblech (=Standard) Stoffbedarf **Sitz** 1,3 lfm x 80 cm je lfm Bank Stoffbedarf **Lehne** 1,3 lfm x 80 cm je lfm Bank Mindestberechnung = 1 lfm ab Länge 240 cm 1 Mittelfuß max. Schenkellänge in einem Stück 301 cm			
Breite: lfm	**Höhe: 85,0**	**Tiefe: 56,0**	Bestellnummer	**EURO-Preise** per lfm		
mit Holzwangen						
Sitz und Lehne gepolstert Stoff I / Kundenstoff			31 01 31			
Sitz und Lehne gepolstert Stoff II / Lederlook			31 01 31			
Sitz und Lehne gepolstert Leder			31 01 31			
Aufpreis für Lehnenstützen in champagner, per lfm			43			
mit Metallwangen in Schwarzblech						
Sitz und Lehne gepolstert Stoff I / Kundenstoff			31 01 41			
Sitz und Lehne gepolstert Stoff II / Lederlook			31 01 41			
Sitz und Lehne gepolstert Leder			31 01 41			
Aufpreis für Metallteile in champagner, per lfm			41			

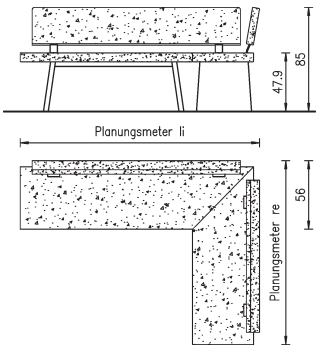			**Eckbank C** **Sitz und Lehne gepolstert** Lehnenstützen in Schwarzblech (=Standard) Stoffbedarf **Sitz** 1,3 lfm x 80 cm je lfm Bank Stoffbedarf **Lehne** 1,3 lfm x 80 cm je lfm Bank Mindestberechnung = 1 lfm ab Länge 281 cm 1 Mittelfuß max. Schenkellänge in einem Stück 301 cm			
Breite: lfm	**Höhe: 85,0**	**Tiefe: 56,0**	Bestellnummer	**EURO-Preise** per lfm		
mit Holzwangen						
Sitz und Lehne gepolstert Stoff I / Kundenstoff			31 02 31			
Sitz und Lehne gepolstert Stoff II / Lederlook			31 02 31			
Sitz und Lehne gepolstert Leder			31 02 31			
Aufpreis für Lehnenstützen in champagner, per lfm			43			
mit Metallwangen in Schwarzblech						
Sitz und Lehne gepolstert Stoff I / Kundenstoff			31 02 41			
Sitz und Lehne gepolstert Stoff II / Lederlook			31 02 41			
Sitz und Lehne gepolstert Leder			31 02 41			
Aufpreis für Metallteile in champagner, per lfm			41			

PURO Bänke

Darstellung Maße in cm			Beschreibung	Kernbuche Kernesche Bergfichte	Asteiche gebürstet	Astnuss
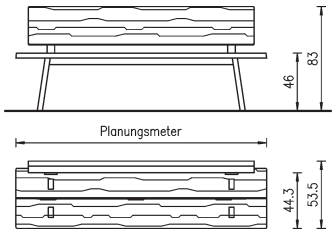			**Bankteil D** **Sitz massiv gekehlt, Lehne massiv** Lehnenstützen in Schwarzblech (=Standard) Mindestberechnung = 1 lfm ab Länge 240 cm 1 Mittelfuß ab Schenkellänge 301 cm Sitz und Lehne geteilt			
Breite: lfm	**Höhe: 83,0**	**Tiefe: 53,5**	Bestellnummer	**EURO-Preise** per lfm		
mit Holzwangen (Hirnholzapplikation in Sitz eingefräst)						
Sitz und Lehne massiv			31 31 33			
Aufpreis für Lehnenstützen in champagner, per lfm			43			
mit Metallwangen in Schwarzblech						
Sitz und Lehne massiv			31 31 43			
Aufpreis für Metallteile in champagner, per lfm			41			

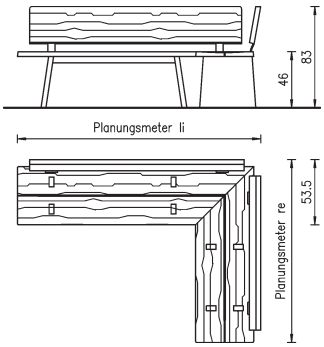			**Eckbank D** **Sitz massiv gekehlt, Lehne massiv** Lehnenstützen in Schwarzblech (=Standard) Mindestberechnung = 1 lfm ab Länge 281 cm 1 Mittelfuß ab Schenkellänge 306 cm Sitz und Lehne geteilt			
Breite: lfm	**Höhe: 83,0**	**Tiefe: 53,5**	Bestellnummer	**EURO-Preise** per lfm		
mit Holzwangen (Hirnholzapplikation in Sitz eingefräst)						
Sitz und Lehne massiv			31 32 33			
Aufpreis für Lehnenstützen in champagner, per lfm			43			
mit Metallwangen in Schwarzblech						
Sitz und Lehne massiv			31 32 43			
Aufpreis für Metallteile in champagner, per lfm			41			

Aufpreis für Sitz- und Lehnenvarianten Bitte bei Bestellung angeben!		**EURO-Preise** per lfm		
Sitz + Lehne in Wildkernbuche (nur bei Kernbuche möglich)	18			
Sitz + Lehne in Balkeneiche (nur bei Asteiche geb. möglich)	18			

PURO Bänke

Darstellung Maße in cm	Beschreibung	Kernbuche Kernesche Bergfichte	Asteiche gebürstet	Astnuss
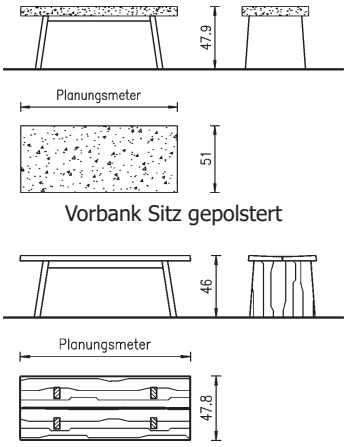	**Vorbank PURO** Sitz massiv oder gepolstert Stoffbedarf **Sitz**: 1,3 lfm x 80 cm je lfm Vorbank Mindestberechnung = 1 lfm **Achtung bei Sitz massiv: Höhe: 46,0 cm, Tiefe: 47,8 cm**			
Breite: lfm / **Höhe: 47,9** / **Tiefe: 51,0**	Bestellnummer	**EURO-Preise** per lfm		
mit Holzwangen				
Sitz massiv gekehlt (Hirnholzapplikation in Sitz eingefräst)	31 04 33			
Sitz gepolstert Stoff I / Kundenstoff	31 04 31			
Sitz gepolstert Stoff II / Lederlook	31 04 31			
Sitz gepolstert Leder	31 04 31			
mit Metallwangen in Schwarzblech				
Sitz massiv gekehlt	31 04 43			
Sitz gepolstert Stoff I / Kundenstoff	31 04 41			
Sitz gepolstert Stoff II / Lederlook	31 04 41			
Sitz gepolstert Leder	31 04 41			
Aufpreis für Metallwangen in champagner, per lfm	41			

Aufpreis für Sitzvarianten Bitte bei Bestellung angeben!		**EURO-Preise** per lfm		
Sitz in Wildkernbuche (nur bei Kernbuche möglich)	17			
Sitz in Balkeneiche (nur bei Asteiche geb. möglich)	17			

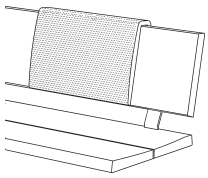	**Rückenpolster** für Banktyp A und D, zum Aufstecken mit Vliesfüllung Stoffbedarf: 0,7 lfm			
Breite: 50,0 / **Höhe: 32,0**	Bestellnummer	**EURO-Preise**		
Stoff I / Kundenstoff	40 10 00			
Stoff II / Lederlook	40 10 00			
Leder	40 10 00			

ECHT HOLZ

Das sind die Erbstücke von Morgen.

Anrei veredelt den natürlichen Werkstoff Holz seit jeher zu qualitätsvoller Perfektion.
Die Auswahl der besten Stämme, der richtige Zeitpunkt zum Schlägern, die besten Methoden zur kompetenten Behandlung der Oberfläche. Durch führendes technisches Know-how entstehen bei Anrei aus Holz „echte“ Möbel mit Persönlichkeit.